Br. evidencije

KOPIJA BR.

DATUM KOP.

ROK IZRADE

Buffer Tank 30-4 TPZ

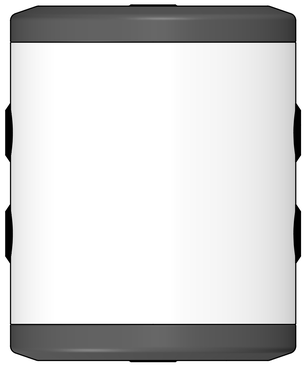

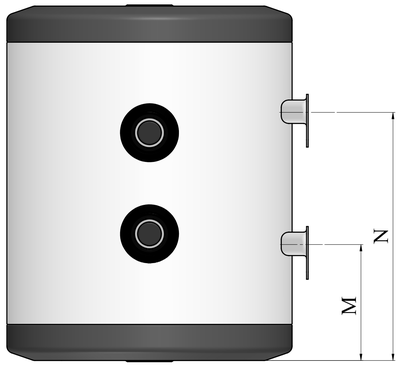

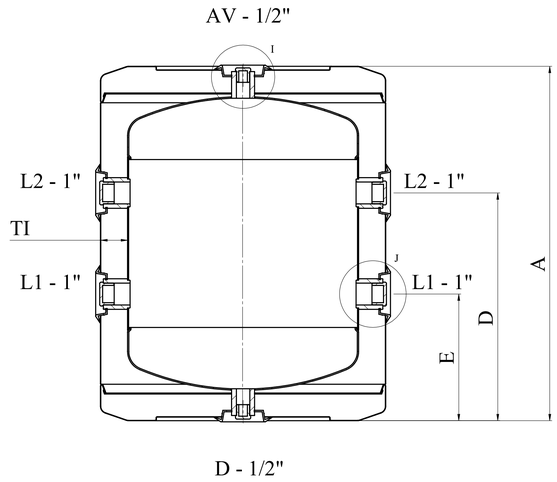

KAČENJE ZID
130-360mm

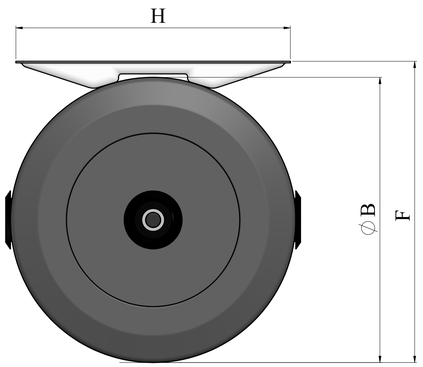

ZAPREMINA	L	30
STVARNA ZAPREMINA	L	29
NAZIVNI PRITISAK	bar	6
ENERGETSKI RAZRED		C
A	mm	491
B	mm	395
D	mm	315
E	mm	175
F	mm	417
H	mm	130-360
M	mm	160
N	mm	343
TI	mm	37

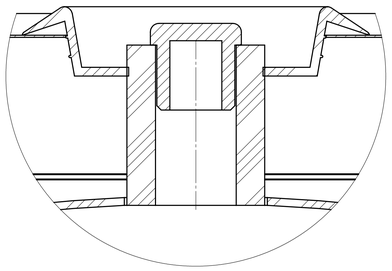

DETAIL I
SCALE 2 : 1

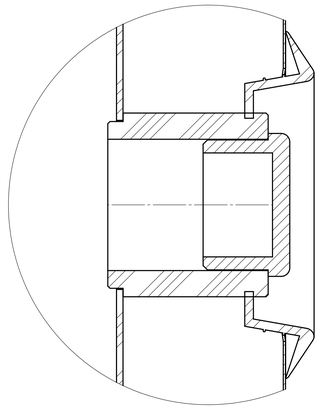

DETAIL J
SCALE 2 : 1

AV	ODZRAKA	G1/2"	UN
L1-2	NIVO	G1"	UN
D	ISTAKANJE	G1/2"	UN

IDENT: 380315
Poklopci: RAL 7005
Dimenzija kutije: 420x420x525mm

Ovaj crtež je svojina firme METALAC Bojleri Gornji Milanovac
Po prestanku važenja ugovora o poslovnoj saradnji,
treba ga bez zadrškavanja i bez pravnog
odobrenja firme METALAC Bojleri
vratiti firmi METALAC Bojleri

Dozvoljena odstupanja
dužinskih mera prema
ISO 2768-1

KOM	OZNAKA	Δ	OZNAKA	Δ	OZNAKA	Δ	OZNAKA	Δ	OZNAKA	Δ	OZNAKA	Δ	OZNAKA	Δ
1	1	0,05	6	0,10	11	0,15	16	0,20	21	0,30	26	0,50	31	2,00
2	2	0,05	7	0,10	12	0,15	17	0,20	22	0,30	27	0,80	32	3,00
3	3	0,20	8	0,30	13	0,50	18	0,80	23	1,50	28	1,20	33	4,00
4	4	0,50	9	1,00	14	1,50	19	1,20	24	4,00	29	2,50	34	6,00
5	5	+	10	+	15	+	20	+	25	+	30	+	35	+

KONTROLISAO					